POZZETTO DESOLEATORE RETTANGOLARE

a gravità

CODICE	DESCRIZIONE	DIMENSIONE CM.	PESO KG.	CAPACITÀ LT.	N° PEZZI	N° BOX
PZDES0	Pozzetto con coperchio pedonabile	100x70x70h	420	200	7	6/8

Funzionamento del separatore: l'acqua da depurare entra nella vasca n. 1 dove si deposita eventuale materiale solido e passa poi nella vasca n. 2, dove avviene la separazione; gli oli rimangono in superficie, superano la paratia e si depositano nella vasca n. 3 (capacità litri 80 circa). L'acqua pulita passa nella vasca n. 4 attraverso il foro visibile nella figura (prospetto desoleatore) ed infine esce. Per un corretto funzionamento si consiglia, a posa in opera avvenuta, di riempire d'acqua.

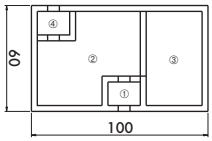

Desoleatore - PIANTA

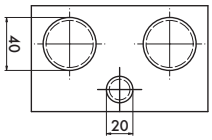

Coperchio - PIANTA

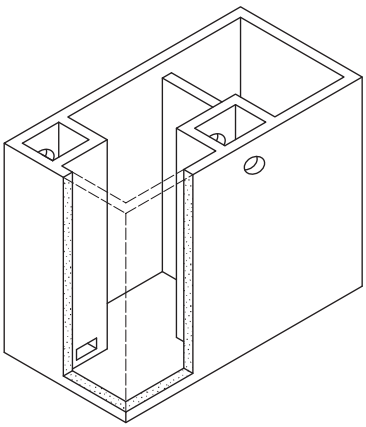

DESOLEATORE MONOLITICO Ø150

a gravità

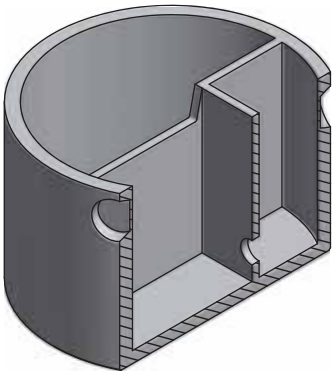

CODICE	DESCRIZIONE	DIMENSIONI INTERNE CM.	PESO KG	CAPACITÀ LT.	N° PEZZI	N° BOX
DES0150M	Desoleatore ø150 con coperchio carrabile	Ø150x 108+20h	1950	1640	40	40

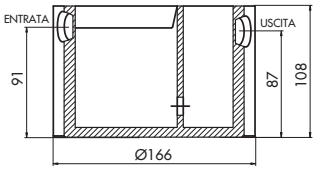

SEZIONE

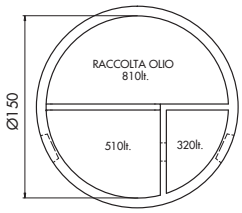

PIANTA

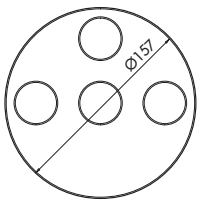

Soletta - PIANTA

Dimensioni indicative